ERIBEL
THERE'S MORE TO A DOOR

FICHE TECHNIQUE

PORTE BATTANTE ERIBEL, RF0-30-60

Ame (suivant bordereau, supplément)

Portes RF0
Ame tubulaire, masse volumique minimum de 570kg/m³.
Ame pleine en panneau de particules de bois aggloméré aussi possible (suivant bordereau, supplément).
Epaisseur de 33mm pour les portes de 40mm.

Portes RF30 et RF60
Ame pleine en panneau en particules de bois aggloméré, masse volumique minimum de 400kg/m³.
Épaisseur de 33mm pour porte de 40mm
Epaisseur de 43mm pour porte de 50mm.
Epaisseur de 50mm pour porte de 60mm.

Cadre

Contre-cadre en sapin de section 33/43/50 x 33 mm et de masse volumique de 430 kg/m³ .

Avant l'utilisation, tout le bois est étuvé et séché à 8 – 12 % d' humidité.

Revêtement

Les deux faces de l' âme et du cadre sont revêtues d' un panneau en "HDF", d'une épaisseur de 3 mm et de masse volumique de 900 kg/m³.

Finition

Portes à peindre
panneau en HDF préenduit

Portes stratifiées
Les deux faces sont revêtues d'un stratifié, qualité M3, d'une épaisseur de 0,8mm (Polyrey) et 0,7mm (Formica).

- Polyrey → Color Papago (couleurs unies et Origin (imitations bois), finition FA.
- Formica → Colors (couleurs unies) et Woods (imitations bois), finition MAT.

Hauteur porte (mm)	**≤ 2315**	**>2315 ≤ 2430**	**>2430 ≤ 2950**	**≤ 2950**
Largeur porte (mm)	**≤ 1230**	**≤ 1230**	**≤ 1230**	**≤ 1280**
Formica COLORS - MAT - épaisseur 0,7mm	-	supplément	supplément	-
Formica WOODS - MAT - épaisseur 0,7mm	-	supplément	supplément	-
Polyrey COLOR PAPAGO - FA - épaisseur 0,8mm	-	-	-	-
Polyrey ORIGIN - FA - épaisseur 0,8mm	-	-	supplément	-

ERIBEL NV
Industrieterrein De Kluis, Industrieweg 32, B-2320 Hoogstraten, tel: +32(0)3/314.70.23, fax: +32(0)3/314.56.81
BTW BE0445.689.660, rpr Turnhout, www.eribel.be, info@eribel.be

Pour les vantaux plus larges que 1230mm un joint vertical pourra être présent (en fonction de la marque et du type de stratifié).
Si le vantail est plus large que 1280mm, il sera produit en 2 panneaux et il y aura bien un joint vertical.
Les vantaux plus hauts que 3000mm ne peuvent pas être produits en une seule pièce et auront un joint horizontal.

Portes à placage
Sur demande, avec supplément

Couvre-chants (suivant bordereau, supplément)

Les portes à peindre standard sont prévues d'un contre-cadre non-visible (sans couvre-chant).
Les portes standard stratifiées sont prévues avec 2 couvre-chants en meranti abouté (épaisseur de 8mm) et non visibles sur les deux faces (type O).

ATTENTION : des modifications par rapport aux remarques ci-dessus sont toujours possibles sur demande – exécution comme mentionné plus loin sur les schémas correspondant à l'offre et le cahier des charges.

Le vernissage, l'huilage et la teinte des couvre-chants et possibles contre supplément.

Couvre-chants en PU aussi possible (max. 7mm), RAL au choix.

ATTENTION: les couvre-chants ne sont jamais en onglet.

- **SCHEMA COUVRE CHANTS EN BOIS OU PU**
  RF30 et RF60 > produit intumescent suivant BENOR 2211 et 2212.
  Les portes RF60 ont 2 bandes visibles de produit intumescent.

En principe les couvre-chants visibles ont une épaisseur de 10mm pour RF0/RF30 et 15mm pour RF60.

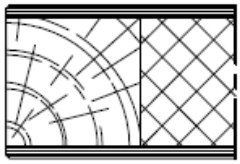
Sans couvre-chant

TYPE O
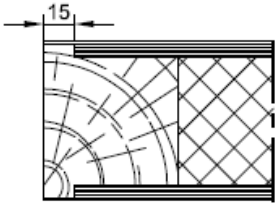

Avec couvre chant invisible

TYPE O
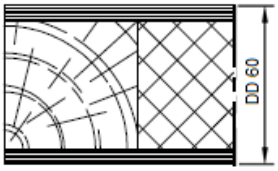

Avec couvre-chant invisible

TYPE Z sans rainure
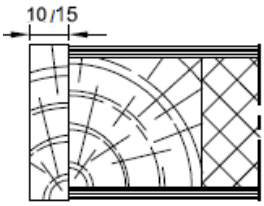

Avec couvre-chant visible

TYPE Z avec rainure V
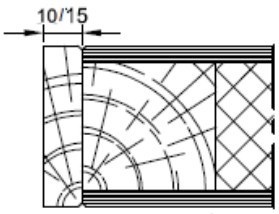

Avec couvre-chant visible avec rainure V

TYPE Z avec rainure U
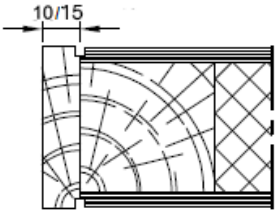

Avec couvre-chant visible avec rainure U

ERIBEL NV
Industrieterrein De Kluis, Industrieweg 32, B-2320 Hoogstraten, tel: +32(0)3/314.70.23, fax: +32(0)3/314.56.81
BTW BE0445.689.660, rpr Turnhout, www.eribel.be, info@eribel.be

TYPE C

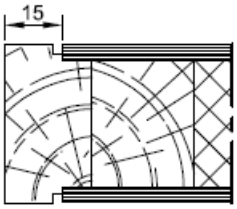

Avec couvre-chant citadelle

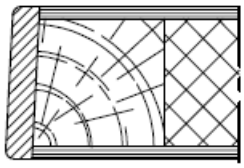

Couvre-chant en PU max. 7mm

Résistance au feu

RF30 suivant approbation technique **Benor/ATG 2211**.

RF60 suivant approbation technique **Benor/ATG 2212**.

Dimensions standards

Les dimensions standard en hauteur sont de 2015, 2115 et 2315mm, en largeur de 630 jusqu'à 1230, par incrément de 50mm.

Dimensions non standard aussi possible (suivant bordereau, supplément).

		RF0		RF30		RF60		Porte double
		Largeur	**Hauteur**	**Largeur**	**Hauteur**	**Largeur**	**Hauteur**	**Largeur**
Ep.40 +/- 1mm	Min	285	285	285	285	NVT		Largeur x 2
	Max	1300	3000	1310	2400			RF0: largeur x 2 RF30:1280 x 2
Ep.50 +/- 1mm	Min			285	285	285	285	Largeur x 2
	Max			1310	2500	1335	2235	RF30:1280 x 2 RF60:1175 x 2
Ep.60 +/- 1mm	Max			1740	2515	1740	2515	Largeur x 2
				1330	2750	1330	2750	Largeur x 2

Poids portes

- Ame tubulaire 40mm > 15kg/m²
- Ame pleine 40mm > 25kg/m²
- Ame pleine 50mm > 29kg/m²
- Ame pleine 60mm > 36kg/m²

ERIBEL NV
Industrieterrein De Kluis, Industrieweg 32, B-2320 Hoogstraten, tel: +32(0)3/314.70.23, fax: +32(0)3/314.56.81
BTW BE0445.689.660, rpr Turnhout, www.eribel.be, info@eribel.be

Détail finition portes doubles

○ **Type 1 (standard)**

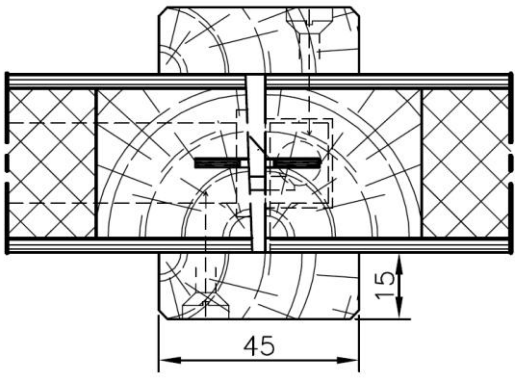

○ **Type 2**

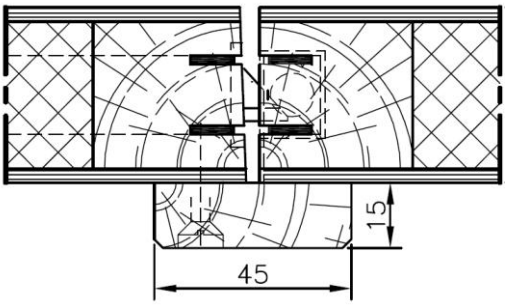

○ **Type 3**

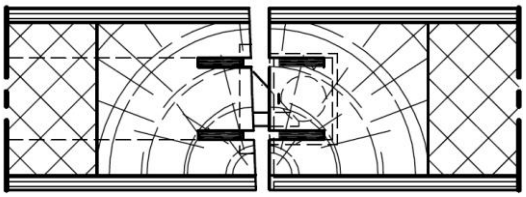

○ **Type 4**

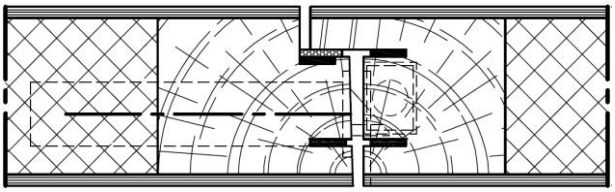

Jeu vantail / sol augmenté jusqu'à 7mm

Les **tolérances de surface du sol** sont maintenant résolues grâce aux portes coupe-feu ERIBEL, **en standard**, **sans supplément.**
Suivant Benor/ATG ERIBEL 2211 et 2212 (jusqu'à max. 7mm).

Conformité avec le STS 53.1

Portes battantes RF en bois	**RF0 (âme pleine) et RF30**	**RF 60**
Prestation	Classe	Classe
Dimensions et déviations	D3	D3
Planéité	V2	V2
Fréquence d'utilisation	f8F2	f8F2
Résistance mécanique	M3	M3
Résistance aux différences hygrothermiques	HbV2	HbV2

ERIBEL NV
Industrieterrein De Kluis, Industrieweg 32, B-2320 Hoogstraten, tel: +32(0)3/314.70.23, fax: +32(0)3/314.56.81
BTW BE0445.689.660, rpr Turnhout, www.eribel.be, info@eribel.be